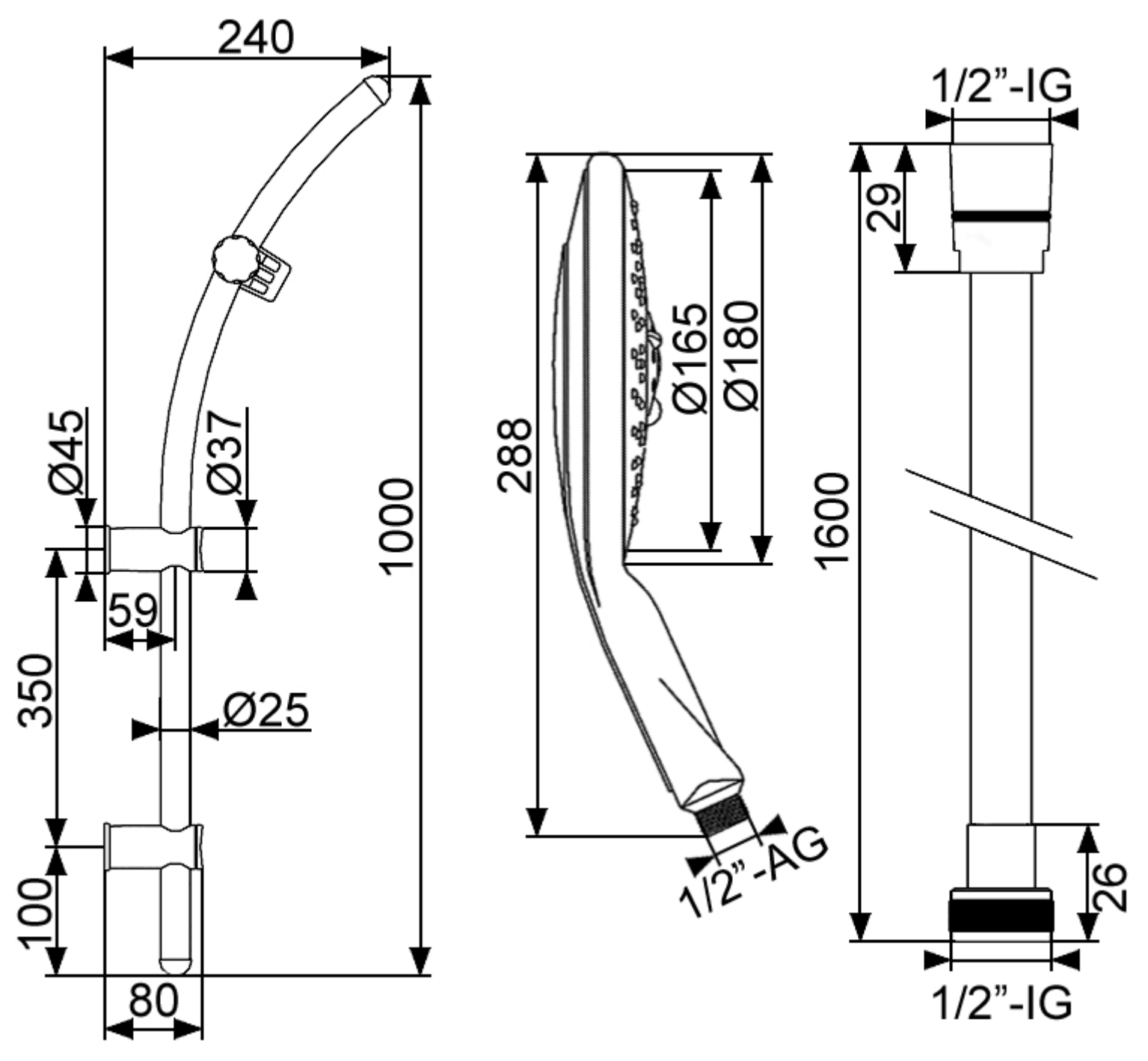
240
1000
Ø45
Ø37
59
350
Ø25
100
80
288
Ø165
Ø180
1/2”-AG
1/2”-IG
29
1600
26
1/2”-IG