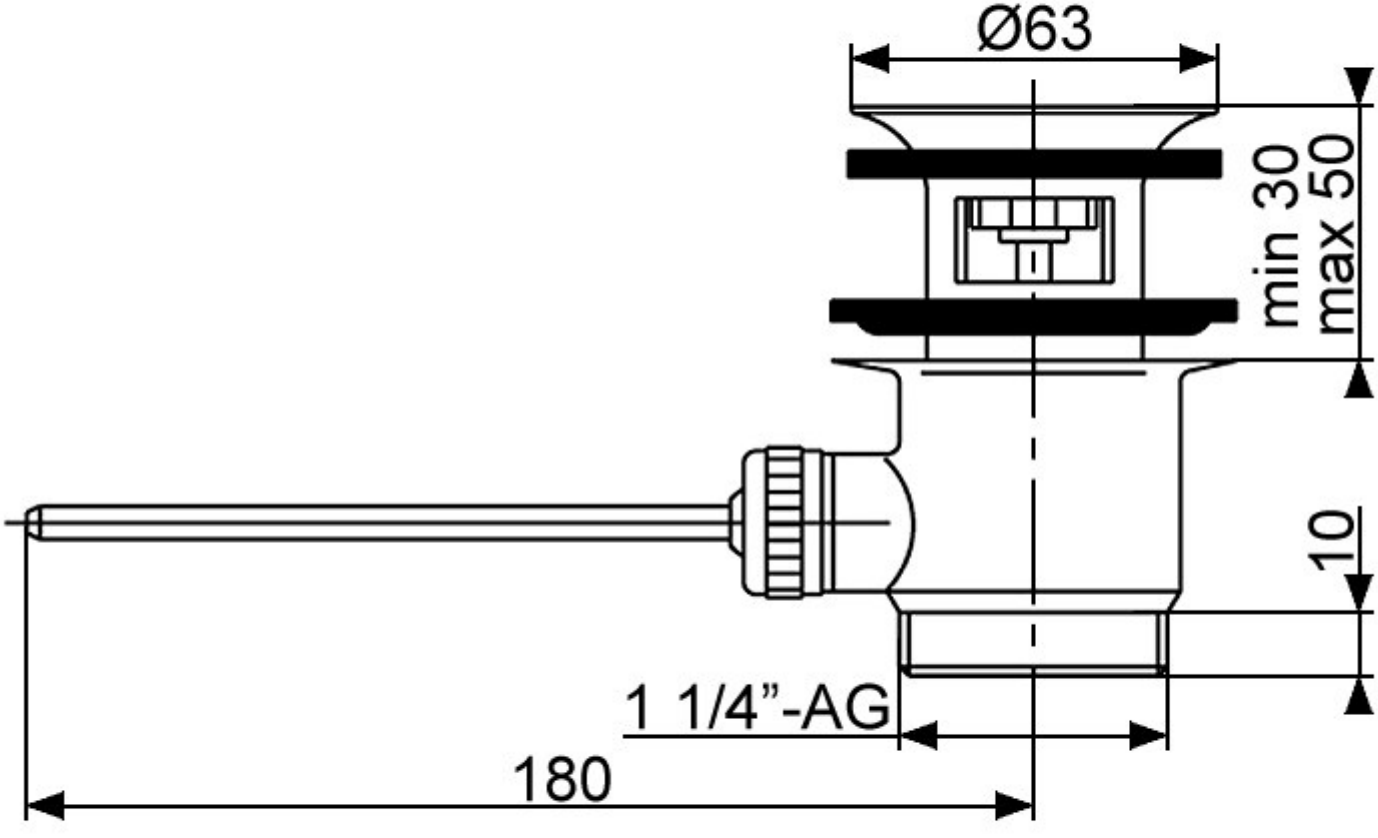
Ø63
min 30
max 50
10
1 1/4”-AG
180