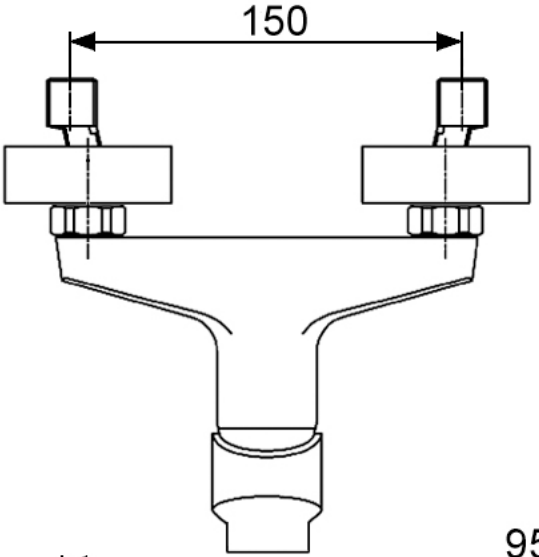
150

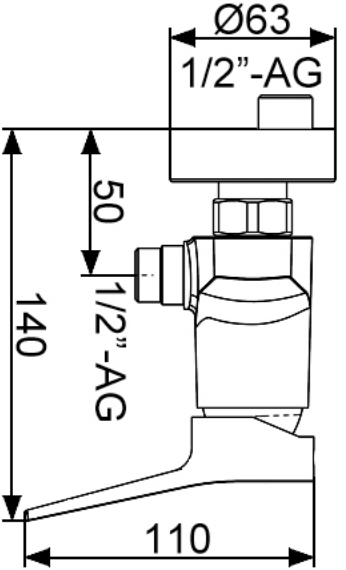
Ø63
1/2”-AG
50
140
1/2”-AG
110

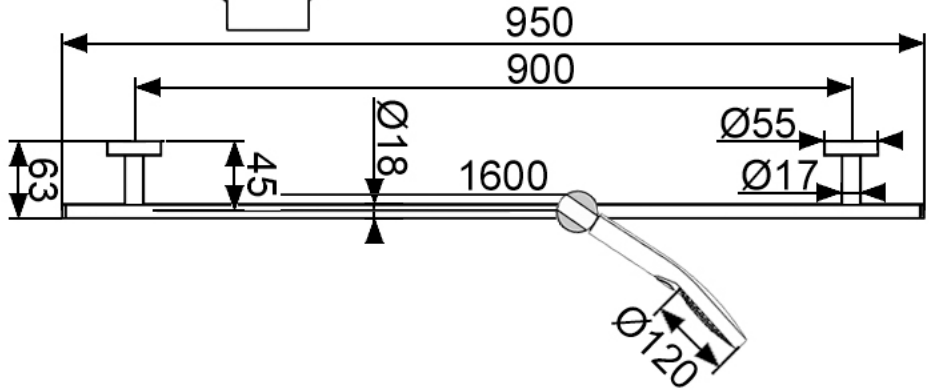
950
900
Ø18
Ø55
63
45
1600
Ø17
Ø120